S C H E M A T I C   D I A G R A M

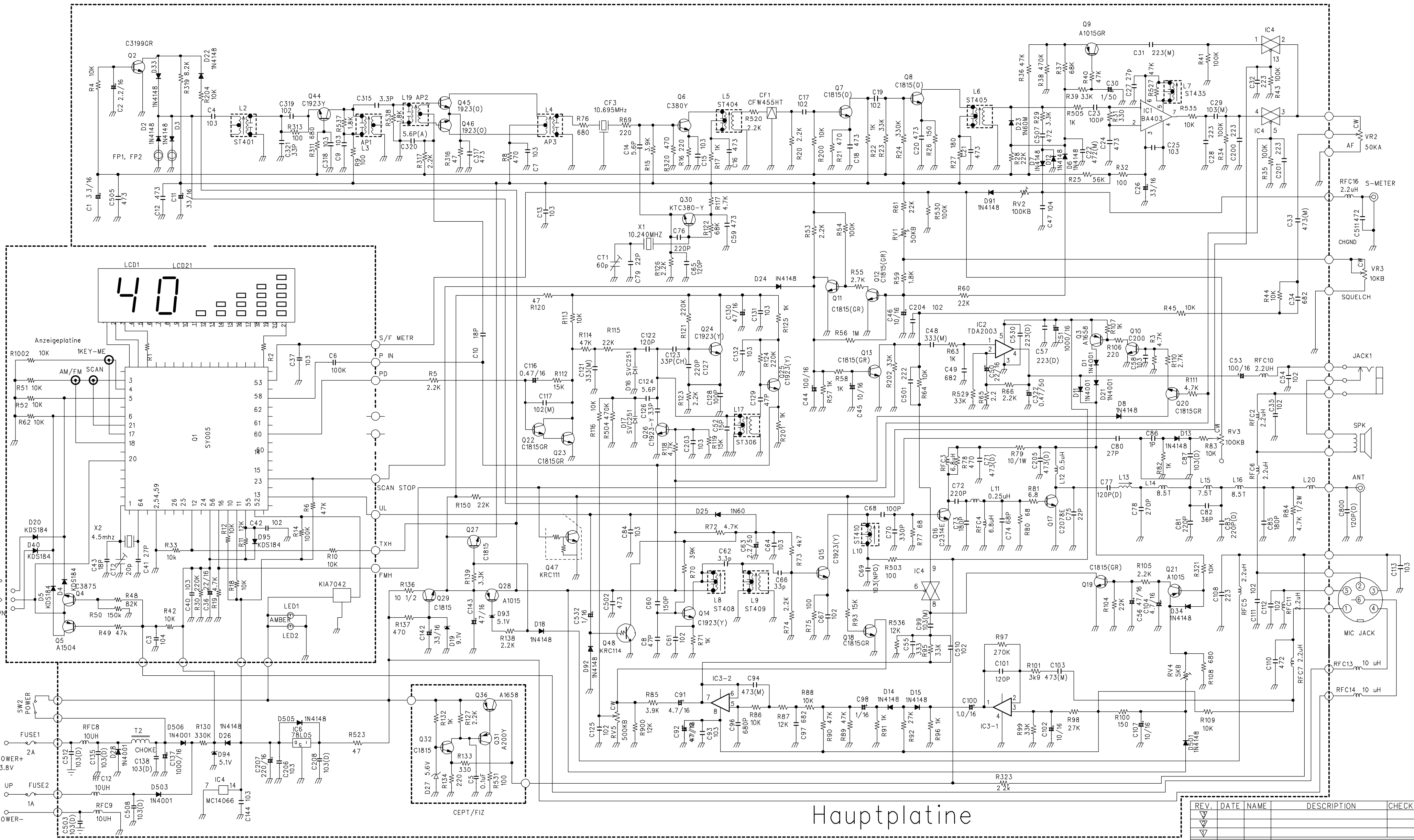

REV.	DATE	NAME	DESCRIPTION	CHECK
3				
2				
1				

UNIT	SCALS	SHEET OF	MARKE:	ALBRECHT
DRW.	CHK.	APP.	TYP:	AE 5280
951104			STAND AUGUST 99 5280-3.SCH	

Modifikation Mic Empfindlichkeit R101 und R97

Modifikation NF-Schwingneigung: C5 an Basis Q31